Fig. 1 CYLINDER BLOCK

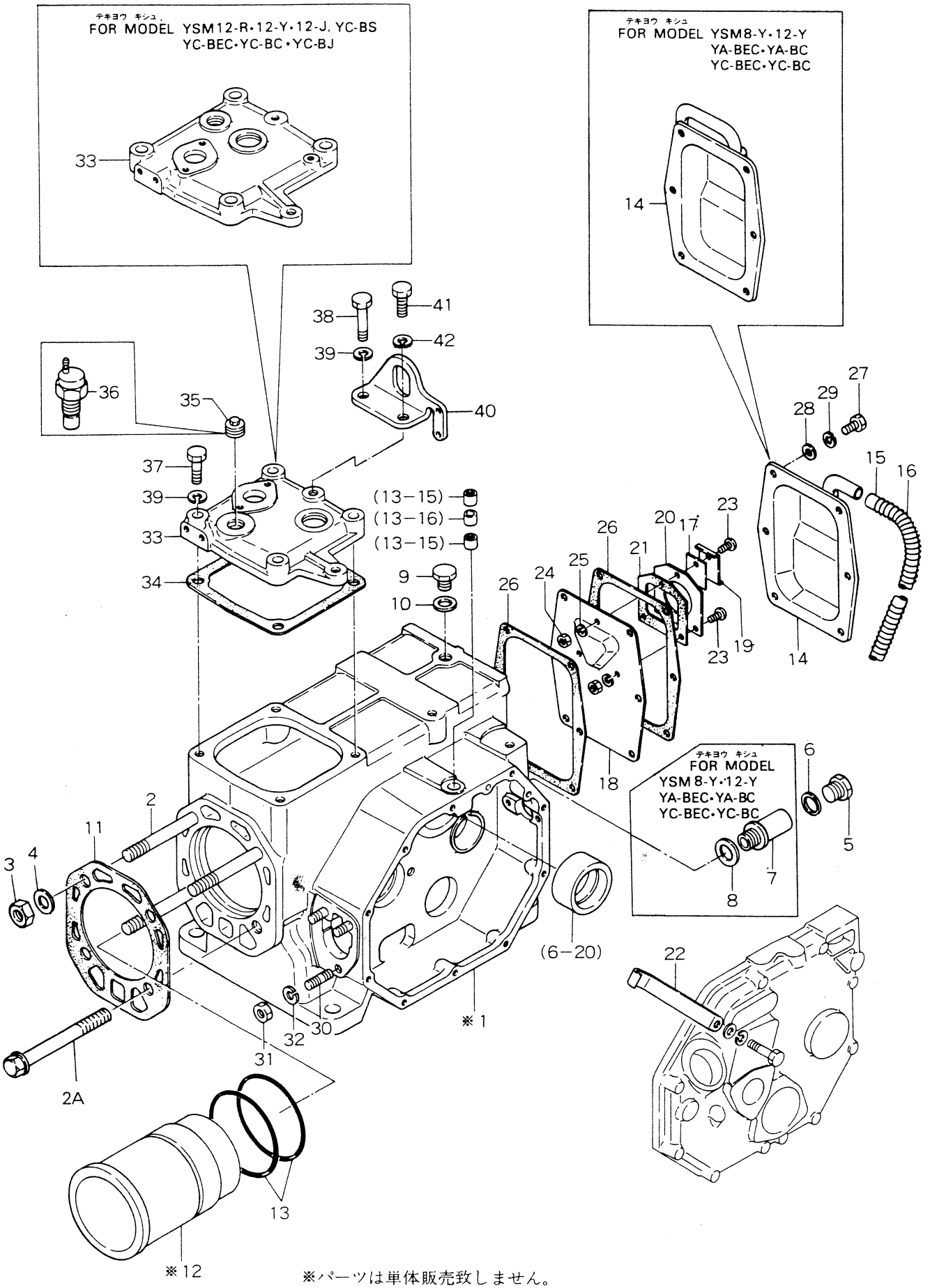

※パーツは単体販売致しません。
※MARK PARTS: NOT SOLD SEPARATELY.

Fig. 2 CYL. SIDE COVER & LUB. OIL SYSTEM

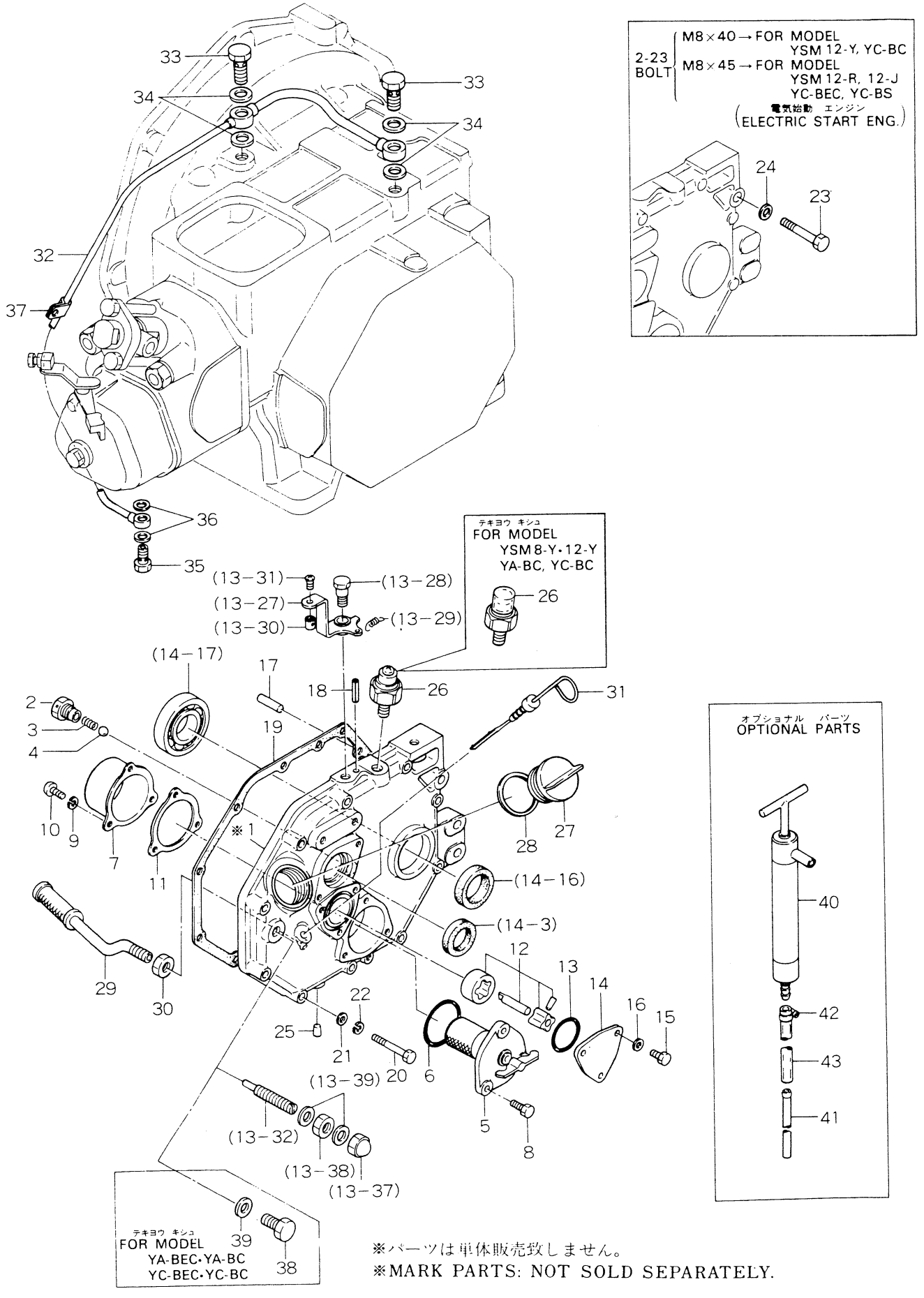

※パーツは単体販売致しません。
※MARK PARTS: NOT SOLD SEPARATELY.

Fig. 3 CYL. HEAD & DECOMPRESSION REMOTE CONTROL

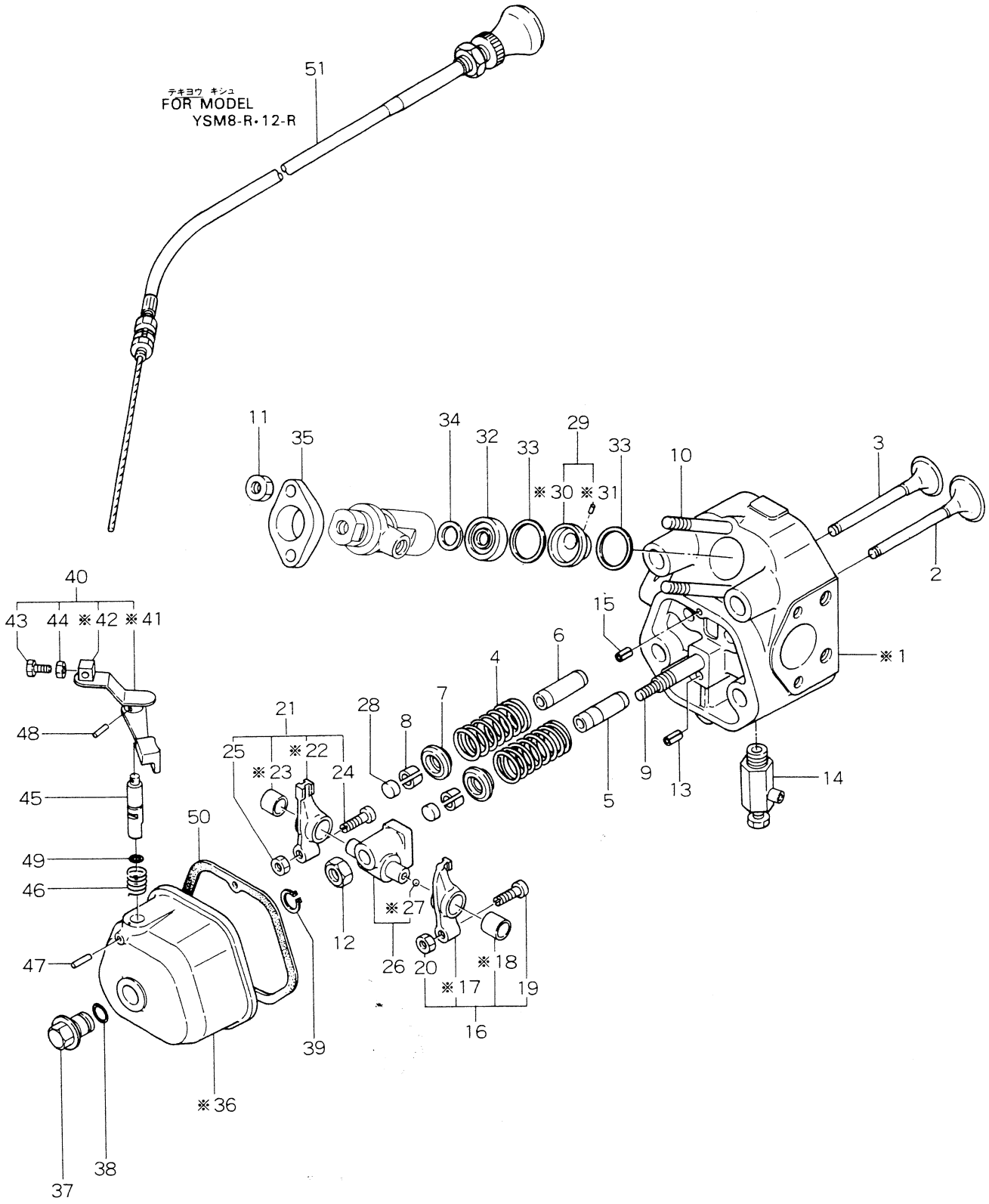

※パーツは単体販売致しません。
※MARK PARTS: NOT SOLD SEPARATELY.

Fig. 4 AIR INTAKE SILENCER & EXHAUST SILENCER

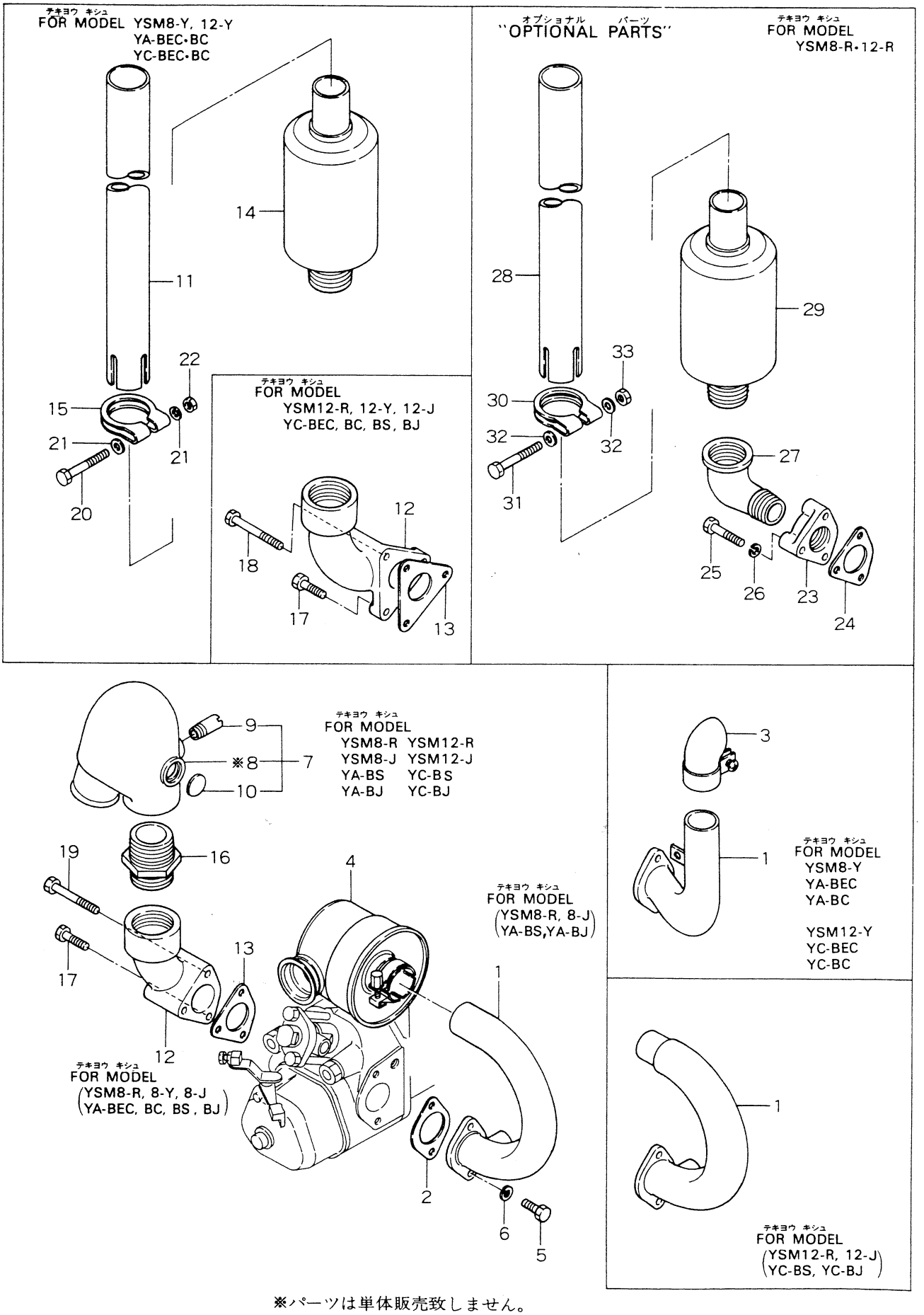

※パーツは単体販売致しません。
※MARK PARTS: NOT SOLD SEPARATELY.

Fig. 5 CAMSHAFT（カムシャフト）

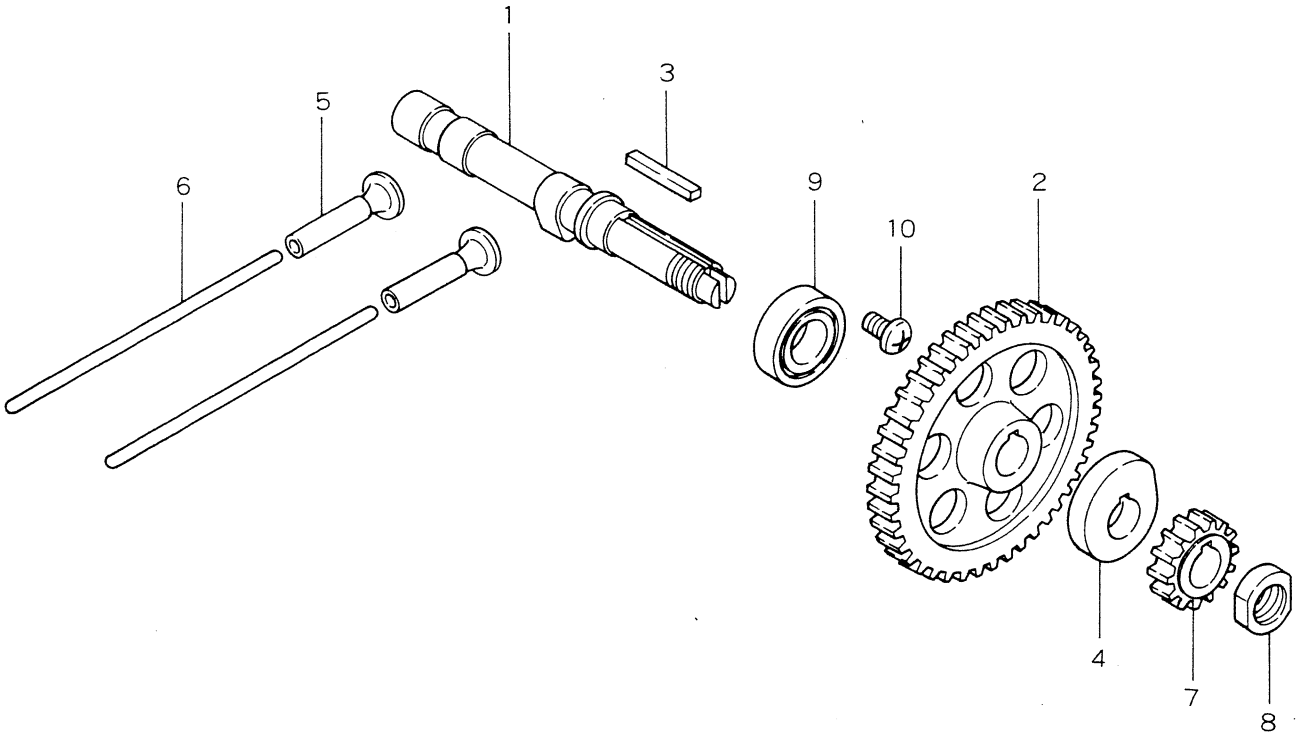

Fig. 6 MAIN BEARING & CRANKSHAFT

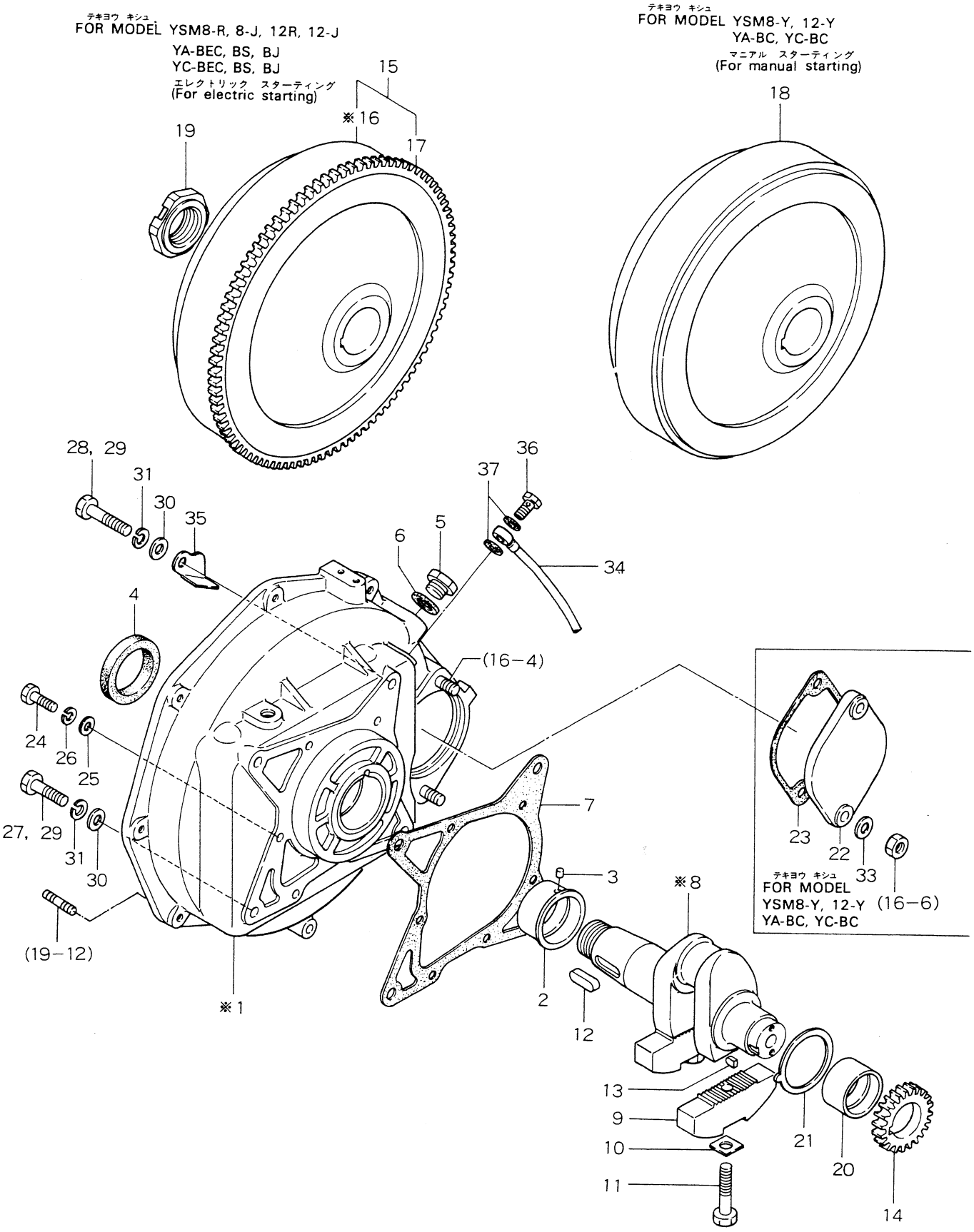

※パーツは単体販売致しません。
※MARK PARTS: NOT SOLD SEPARATELY.

Fig. 7 PISTON & CONNECTING ROD

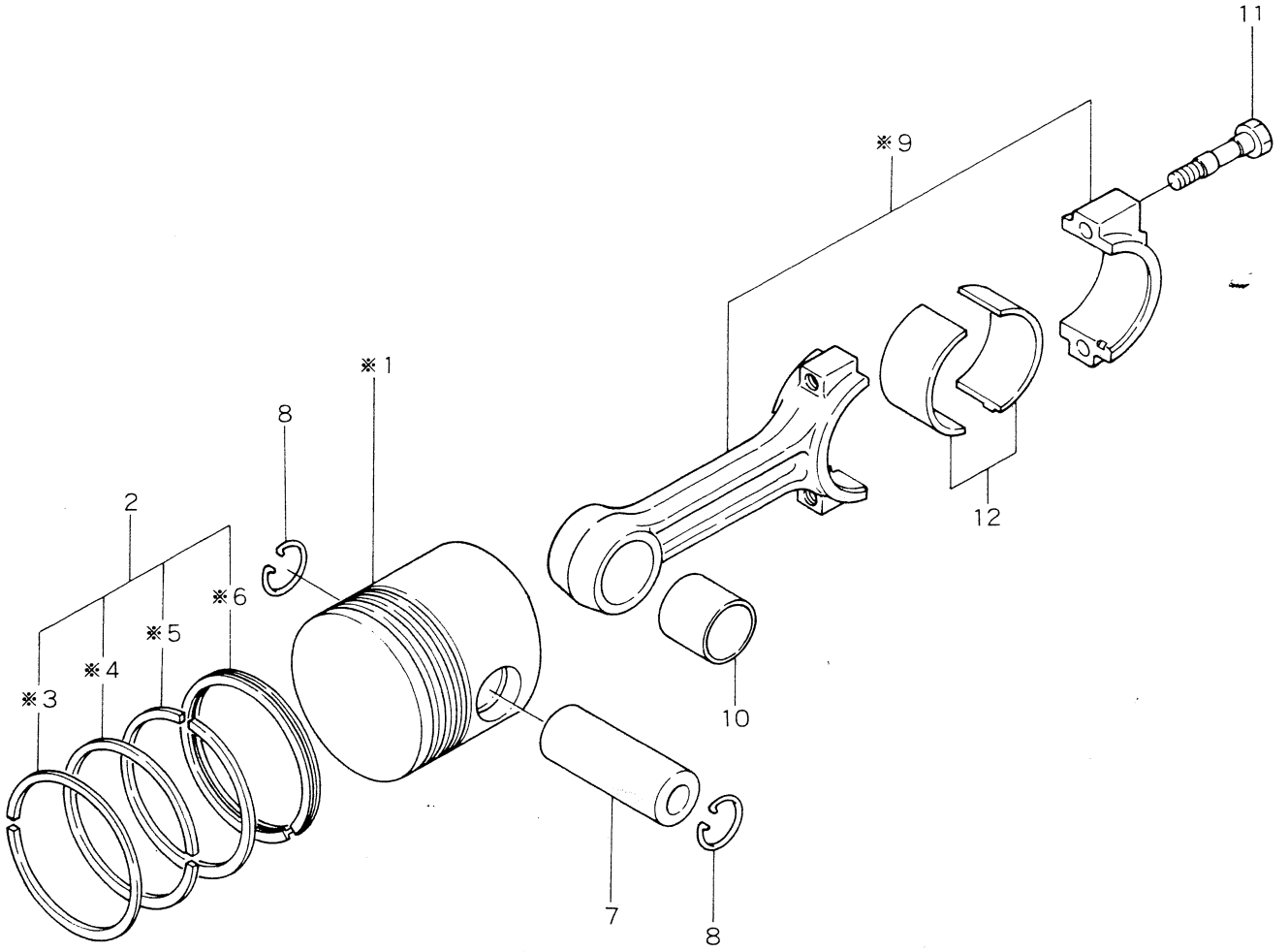

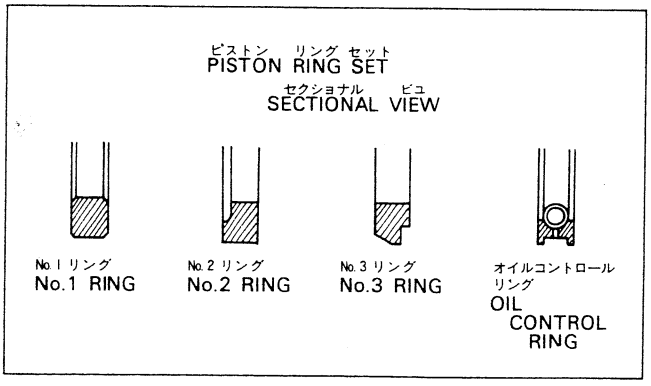

※パーツは単体販売致しません。
※MARK PARTS: NOT SOLD SEPARATELY.

Fig. 8 COOLING WATER PUMP, BILGE PUMP & KINGSTON COCK

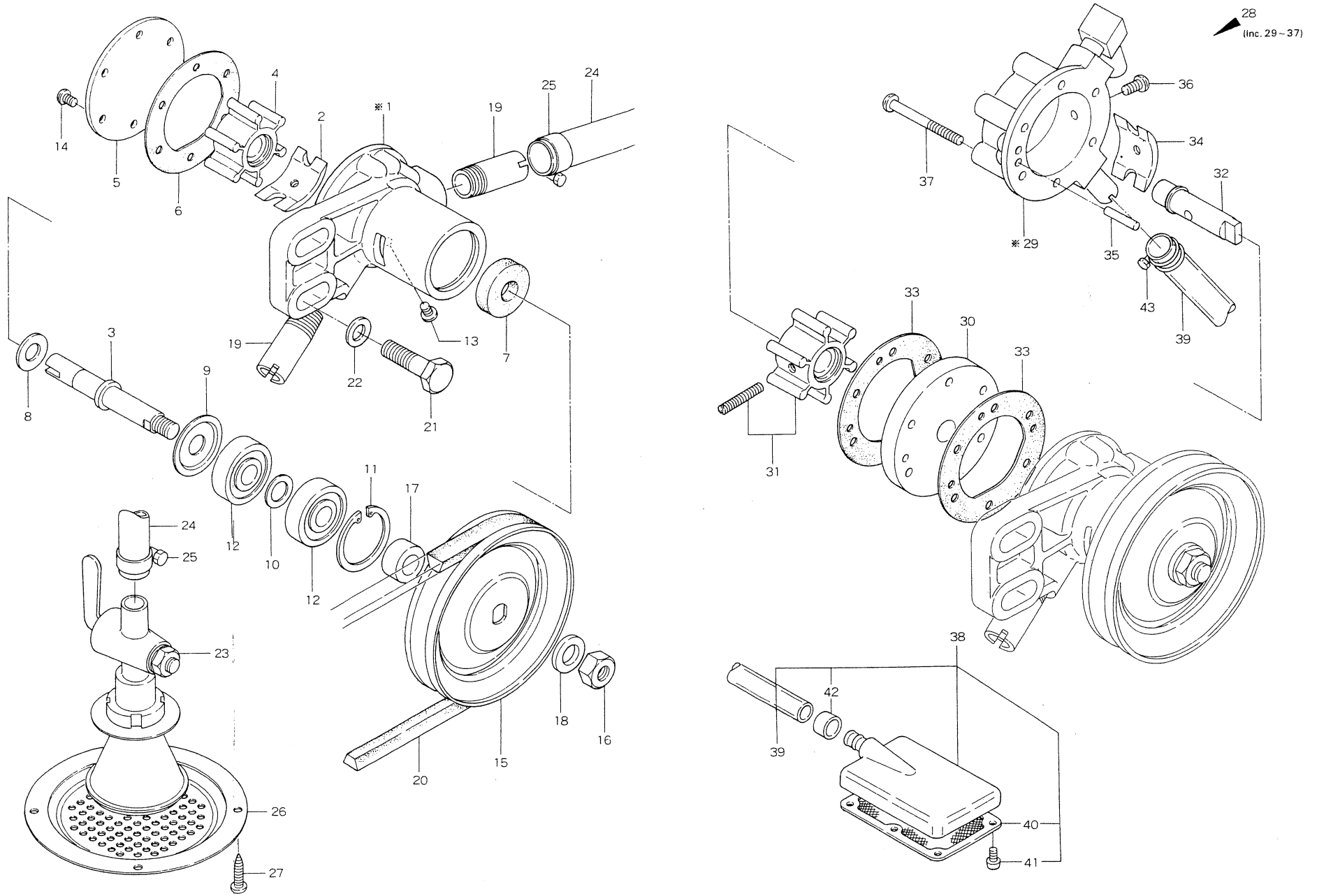

Fig. 9 COOLING WATER SYSTEM

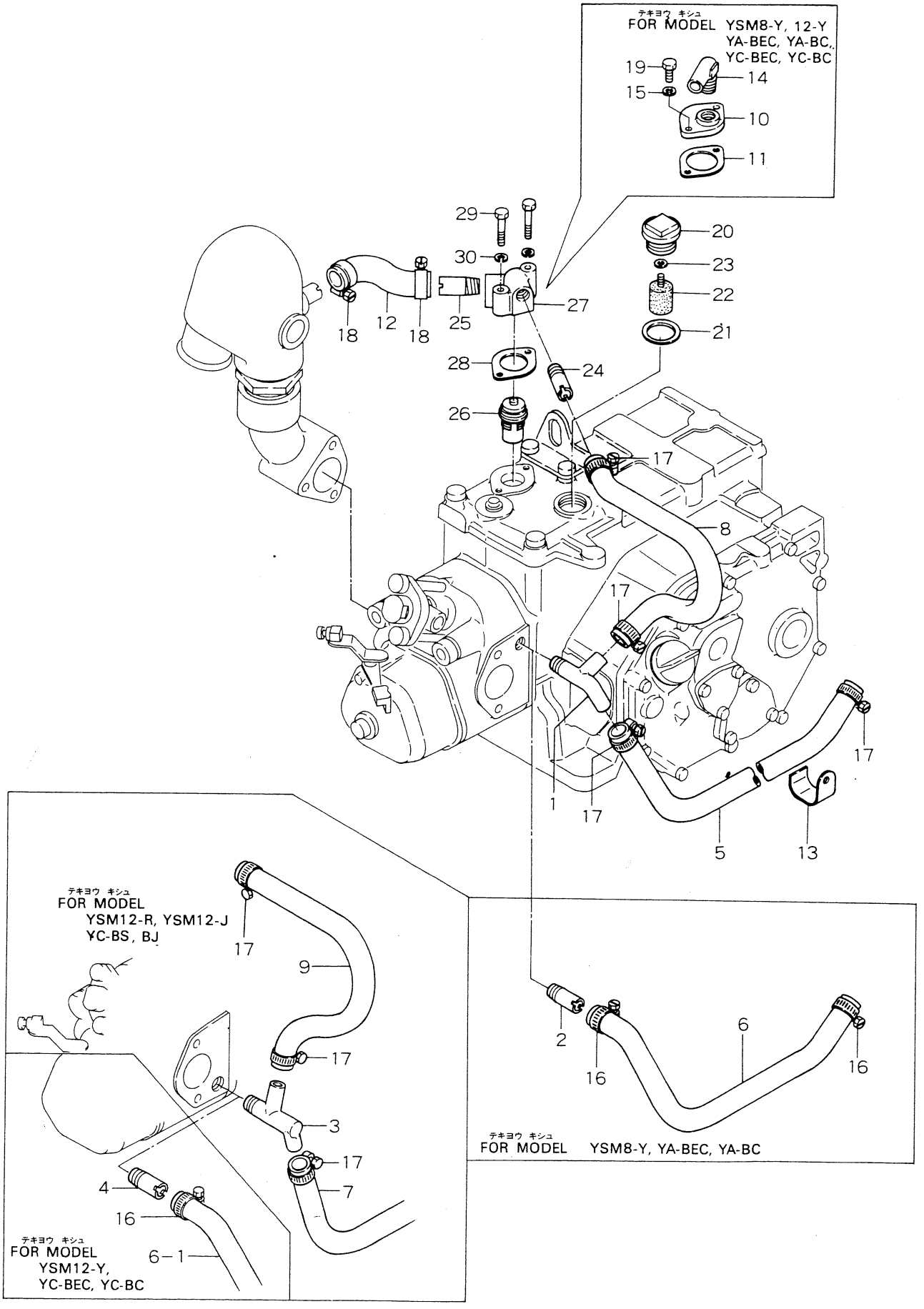

Fig. 10 FUEL INJECTION PUMP
フュエル インジェクション ポンプ

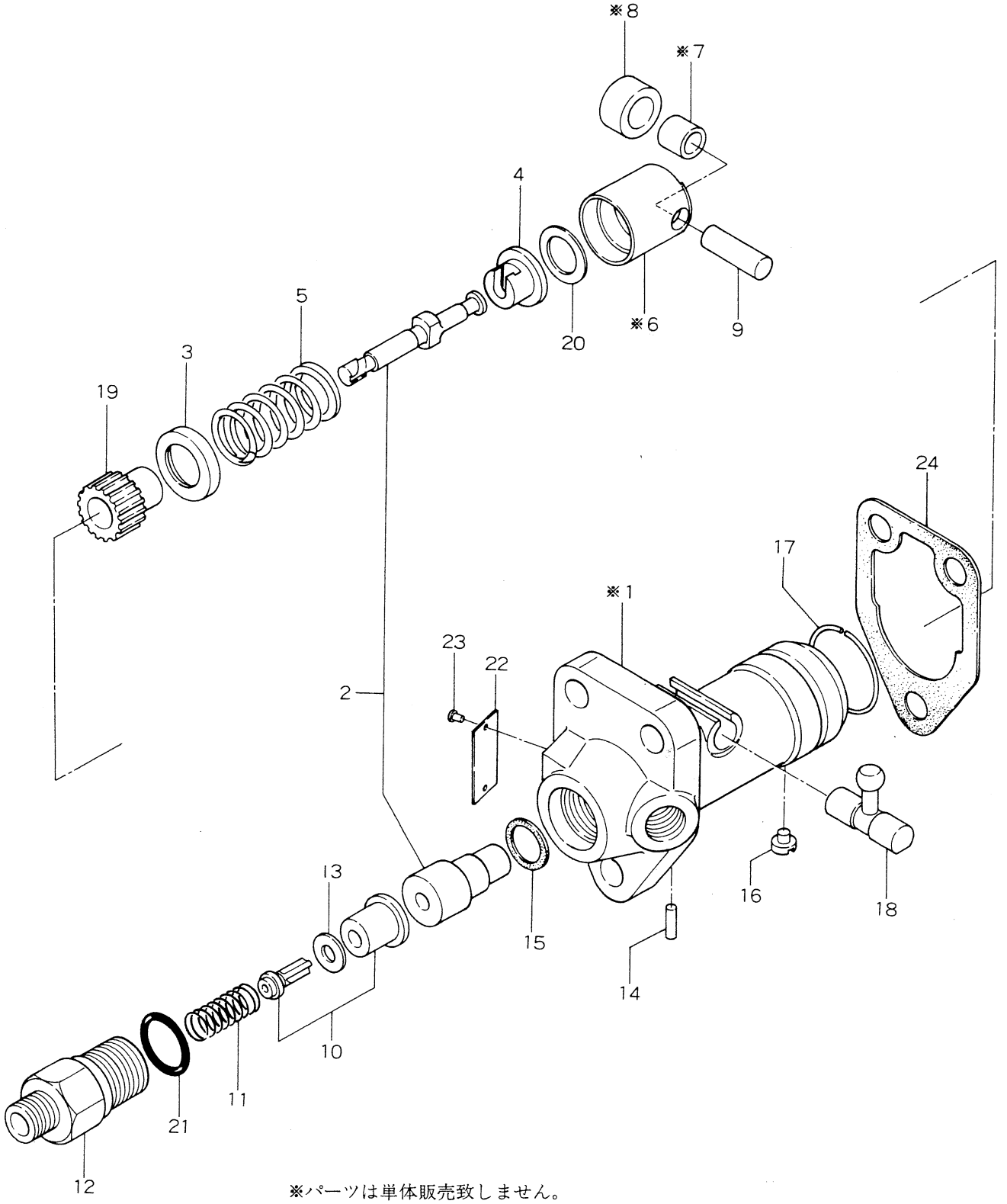

※パーツは単体販売致しません。

※MARK PARTS: NOT SOLD SEPARATELY. .

Fig. 11 FUEL INJECTION VALVE
フュエル インジェクション バルブ

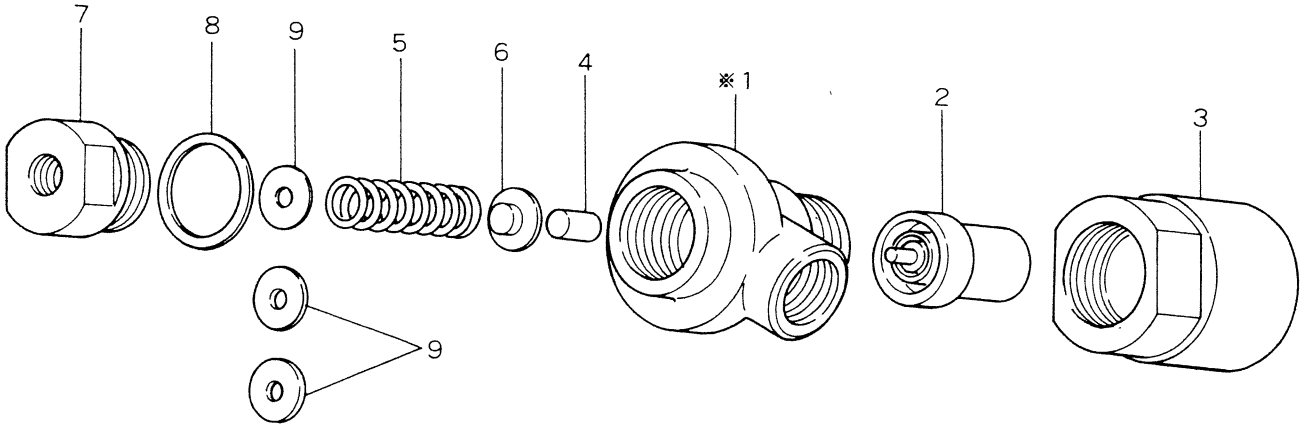

※パーツは単体販売致しません。
※MARK PARTS: NOT SOLD SEPARATELY.

Fig. 12 FUEL OIL SYSTEM

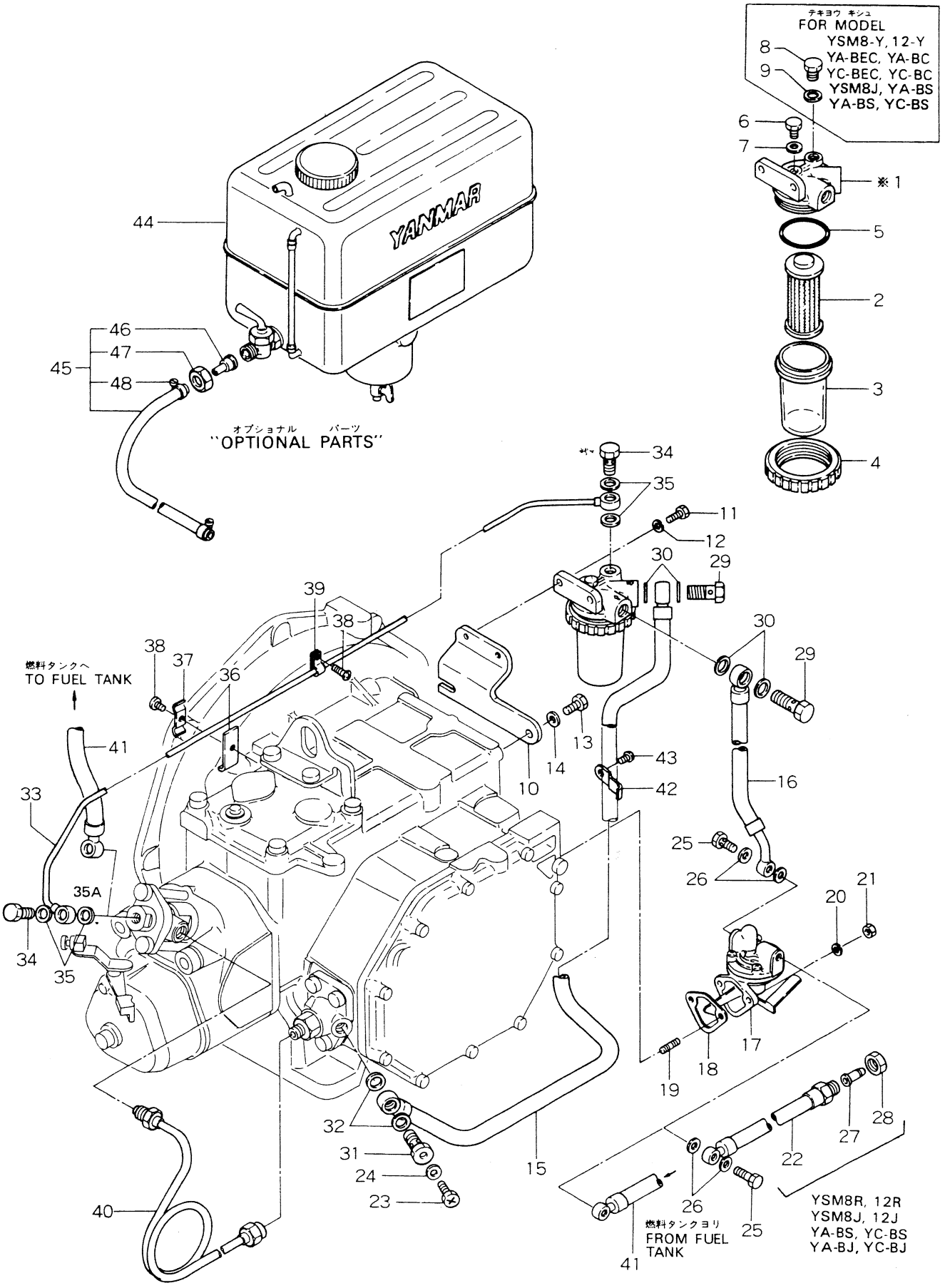

※パーツは単体販売致しません。
※MARK PARTS: NOT SOLD SEPARATELY.

Fig. 13 GOVERNOR MECHANISM

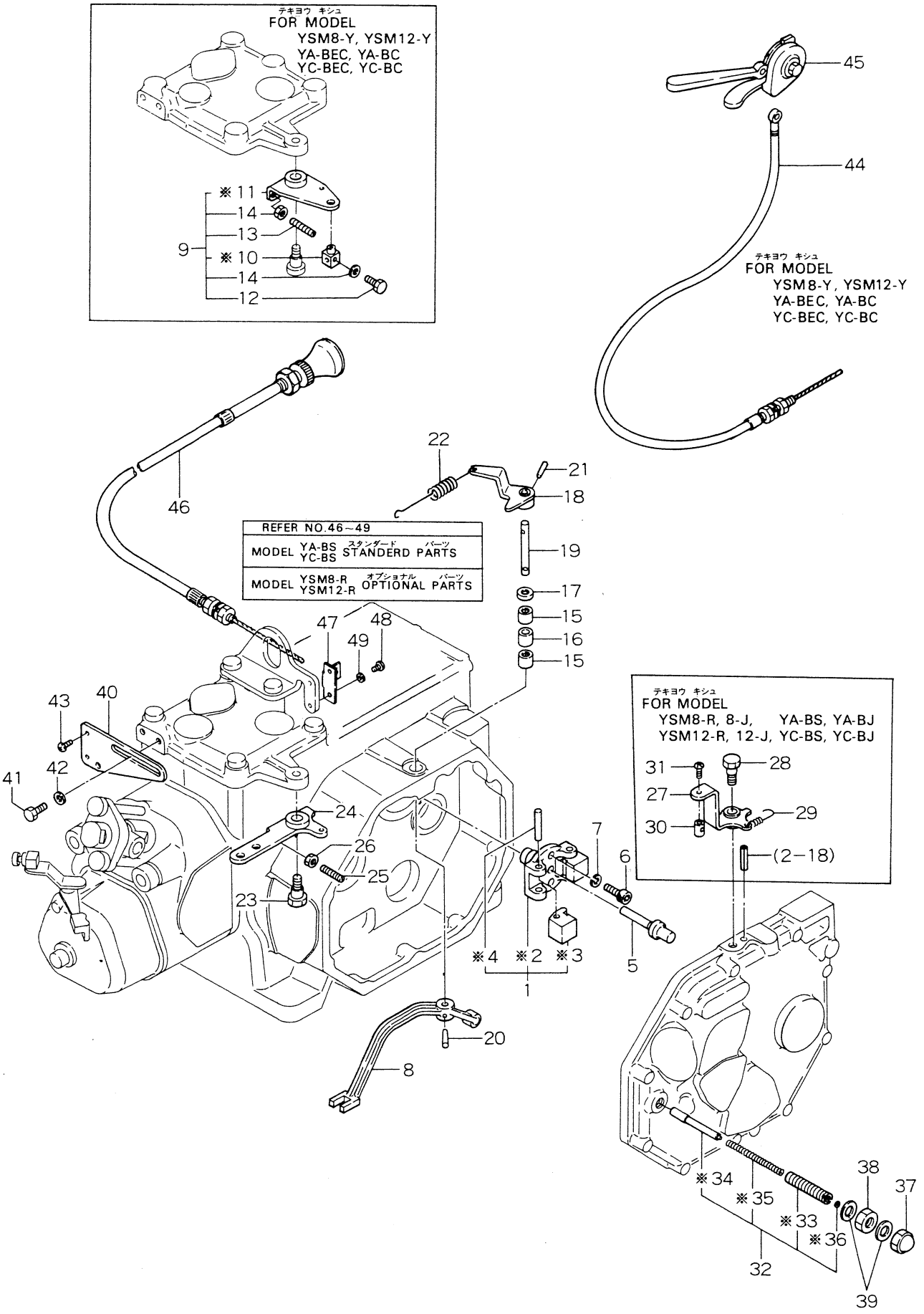

※パーツは単体販売致しません。
※MARK PARTS: NOT SOLD SEPARATELY.

Fig. 13A MORSE-MADE REMOTE-CONTROL DEVICE
[SPECIAL ORDER PARTS]

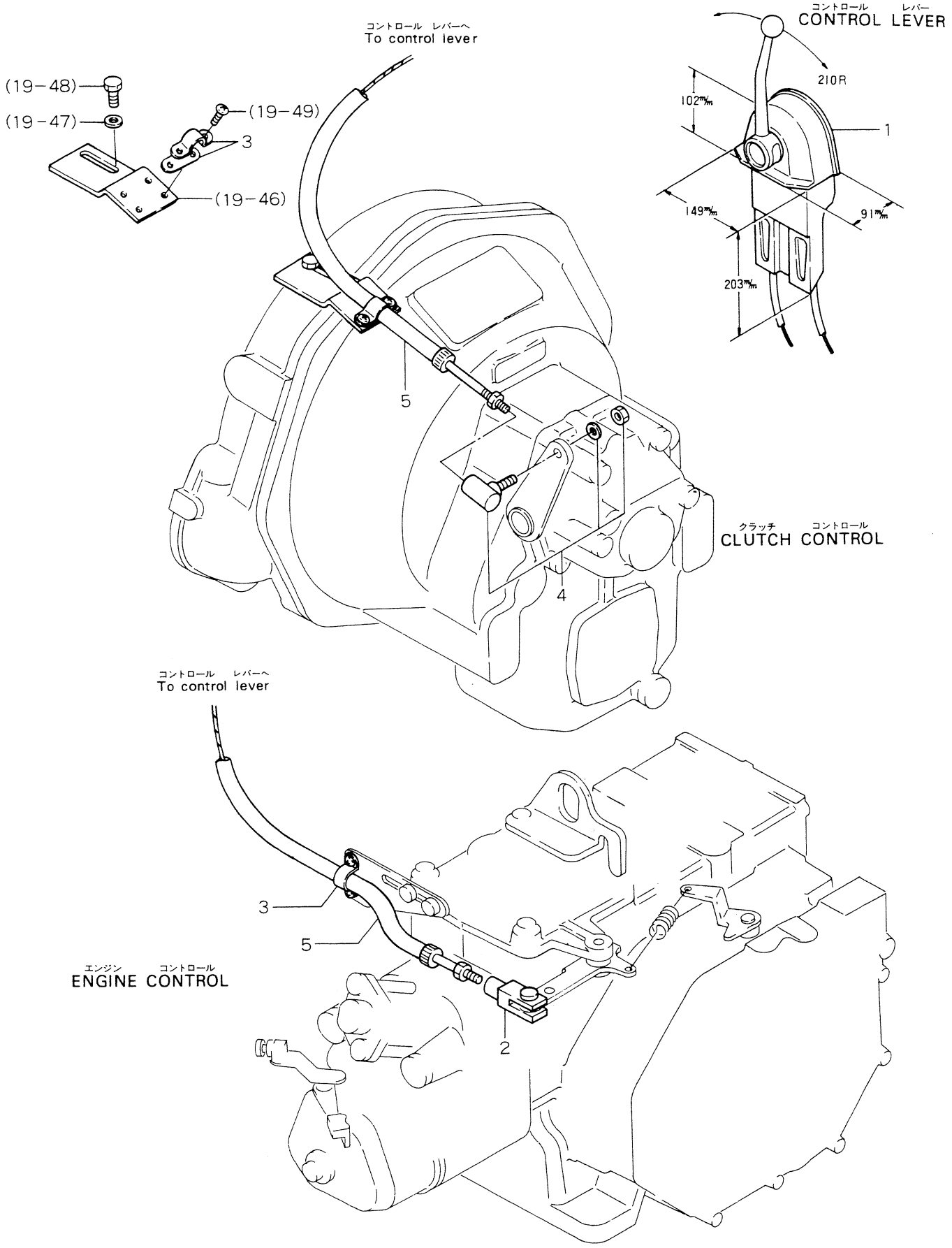

マニュアル　スターティング　アンド　パワテークオフ　シャフト　デバイス

Fig. 14 MANUAL STARTING & P.T.O SHAFT DEVICE

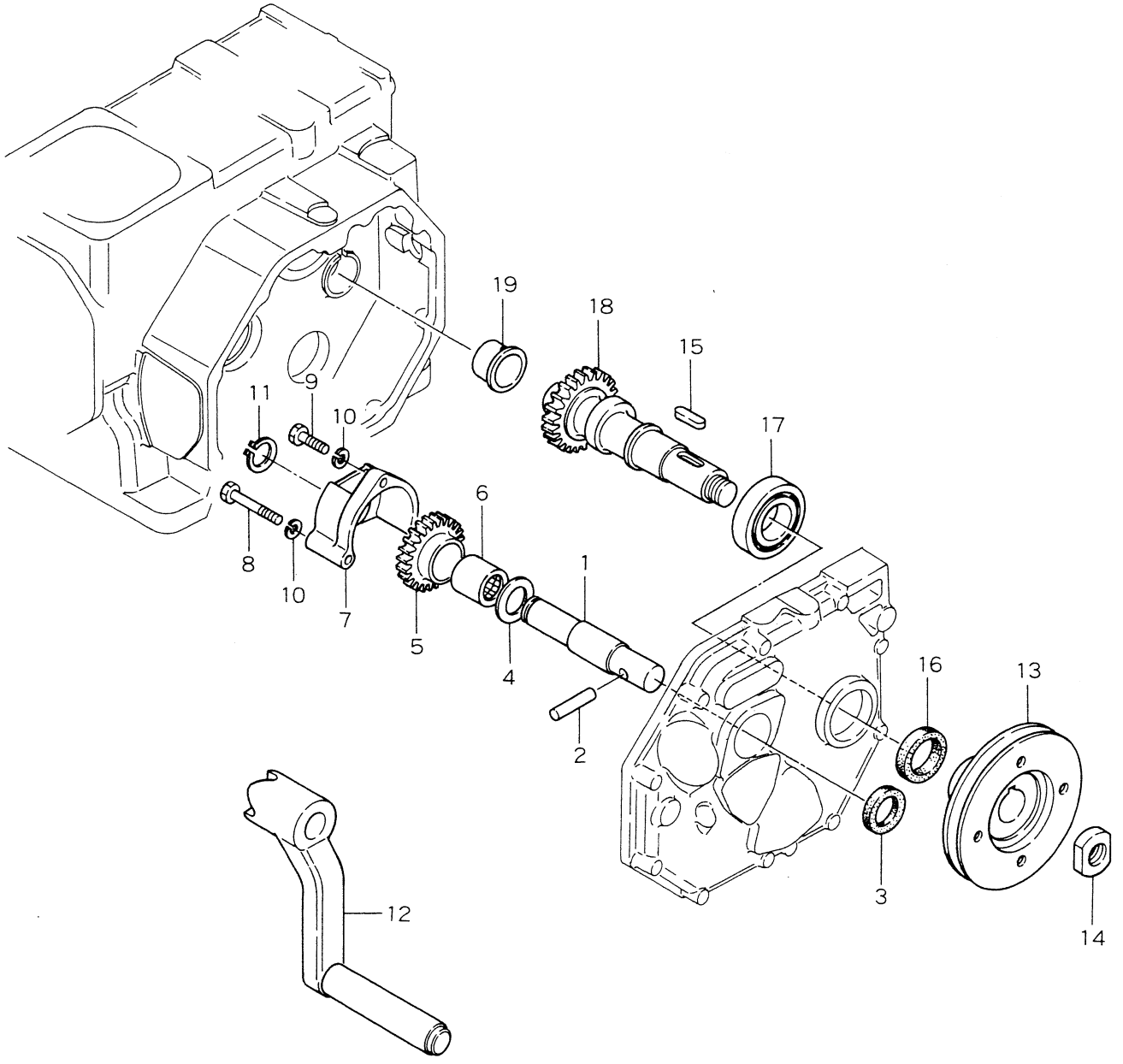

Fig. 16 STARTER & GENERATOR

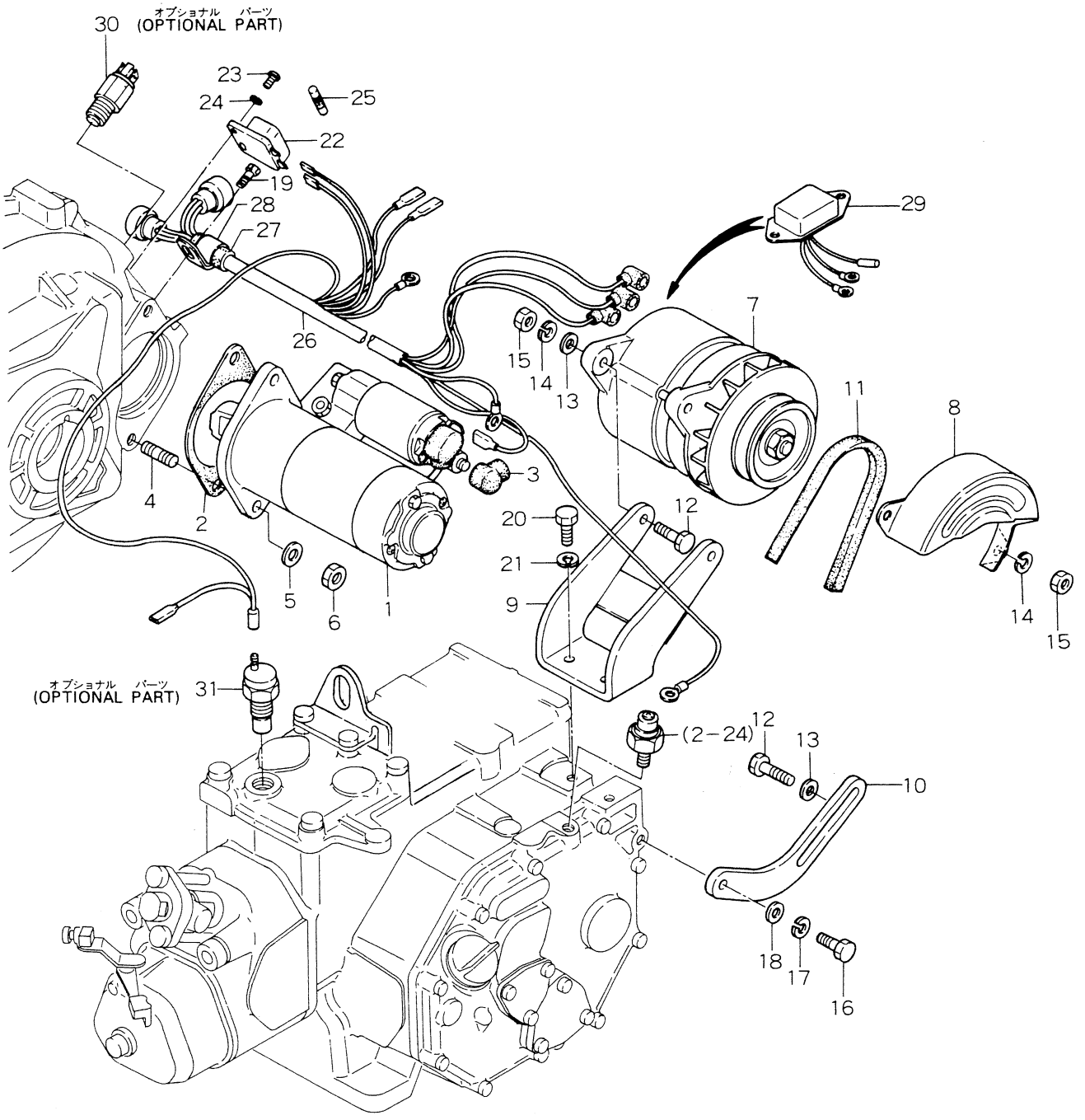

Fig. 17 INSTRUMENT PANEL

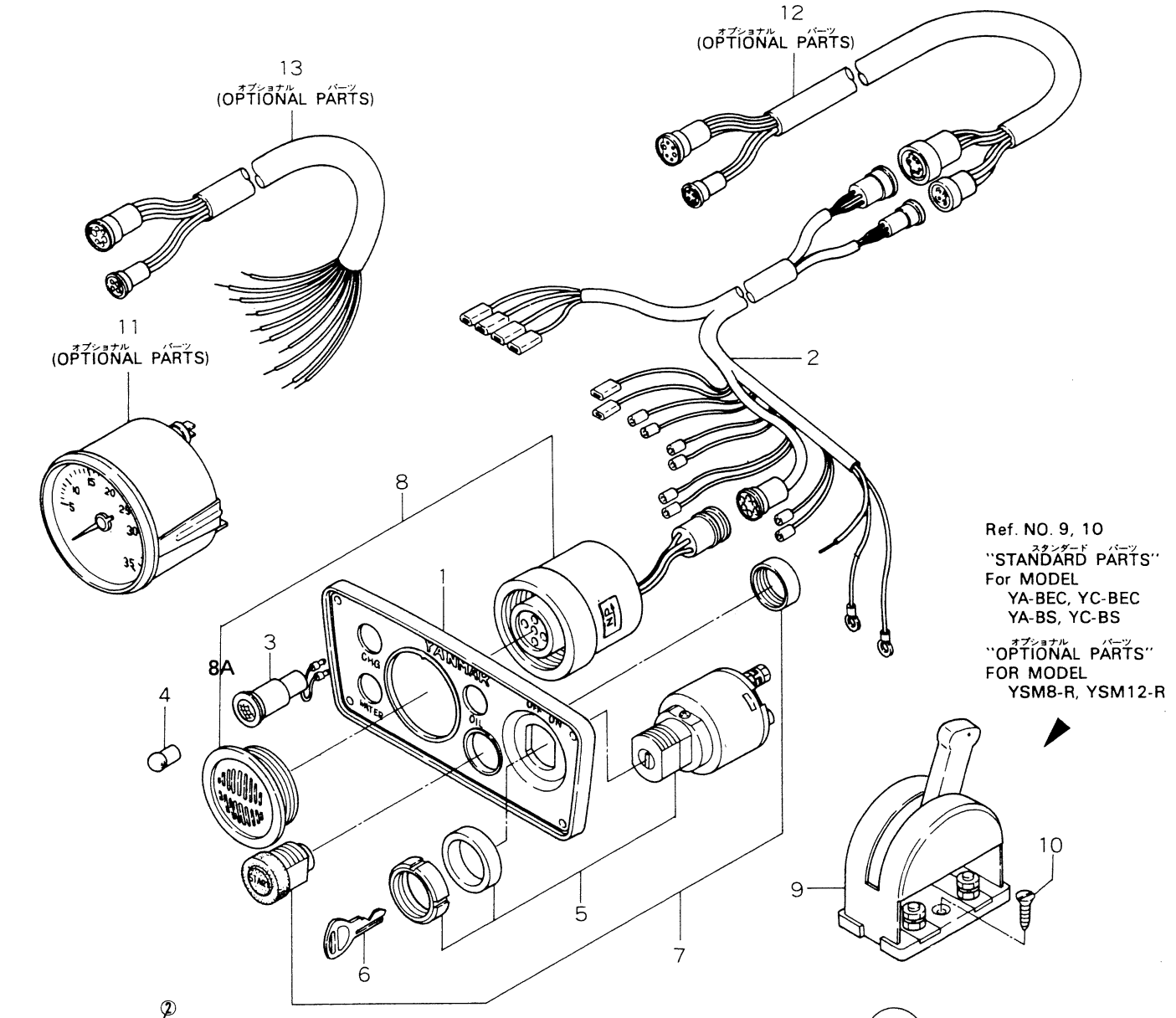

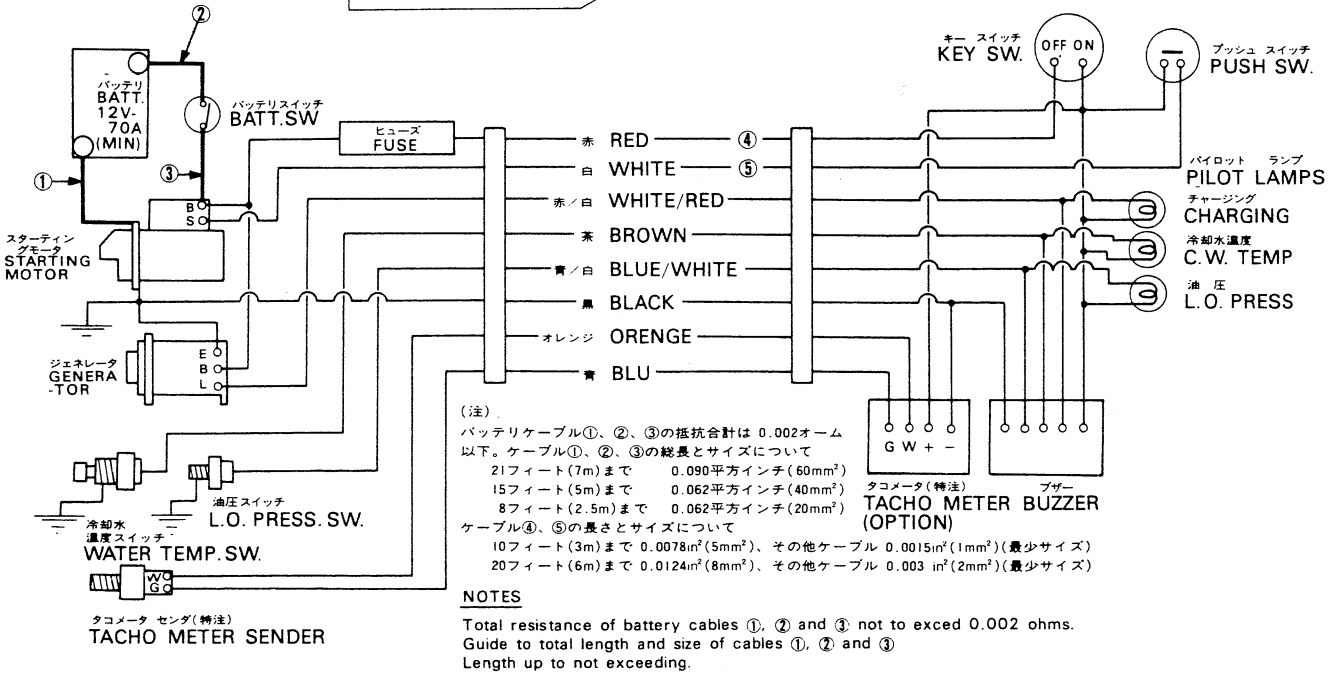

(注)
バッテリケーブル①、②、③の抵抗合計は 0.002オーム以下。ケーブル①、②、③の総長とサイズについて
21フィート(7m)まで　0.090平方インチ(60mm²)
15フィート(5m)まで　0.062平方インチ(40mm²)
8フィート(2.5m)まで　0.062平方インチ(20mm²)
ケーブル④、⑤の長さとサイズについて
10フィート(3m)まで 0.0078in²(5mm²)、その他ケーブル 0.0015in²(1mm²)(最少サイズ)
20フィート(6m)まで 0.0124in²(8mm²)、その他ケーブル 0.003 in²(2mm²)(最少サイズ)

NOTES

Total resistance of battery cables ①, ② and ③ not to exced 0.002 ohms.
Guide to total length and size of cables ①, ② and ③
Length up to not exceeding.
21ft(7m) → 60mm²
15ft(5m) → 40mm²
8ft(2.5m) → 20mm²
(L)=Less than 3m; NO.④ and ⑤ → 5mm²　other cables → 1mm²(min.)
(L)=Less than 6m; NO.④ and ⑤ → 8mm²　other cables → 2mm²(min.)

※パーツは単体販売致しません。
※MARK PARTS: NOT SOLD SEPARATELY.

Fig. 18 CLUTCH SECTIONAL VIEW

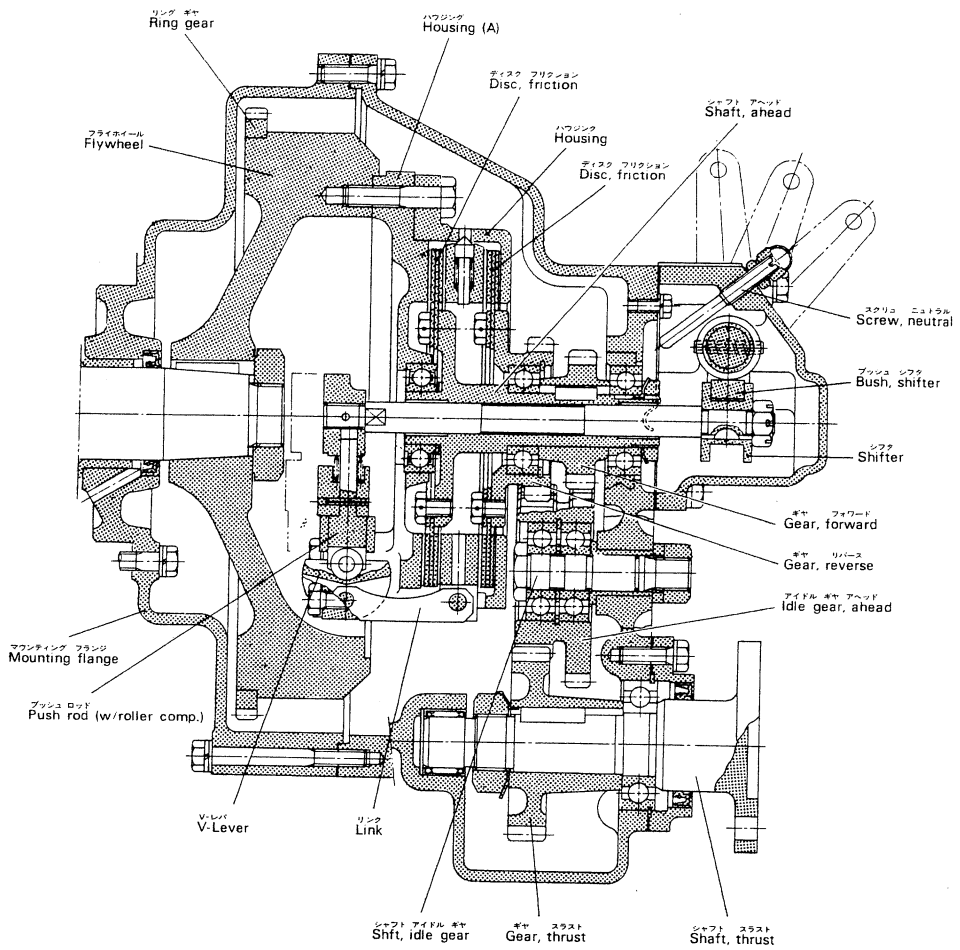

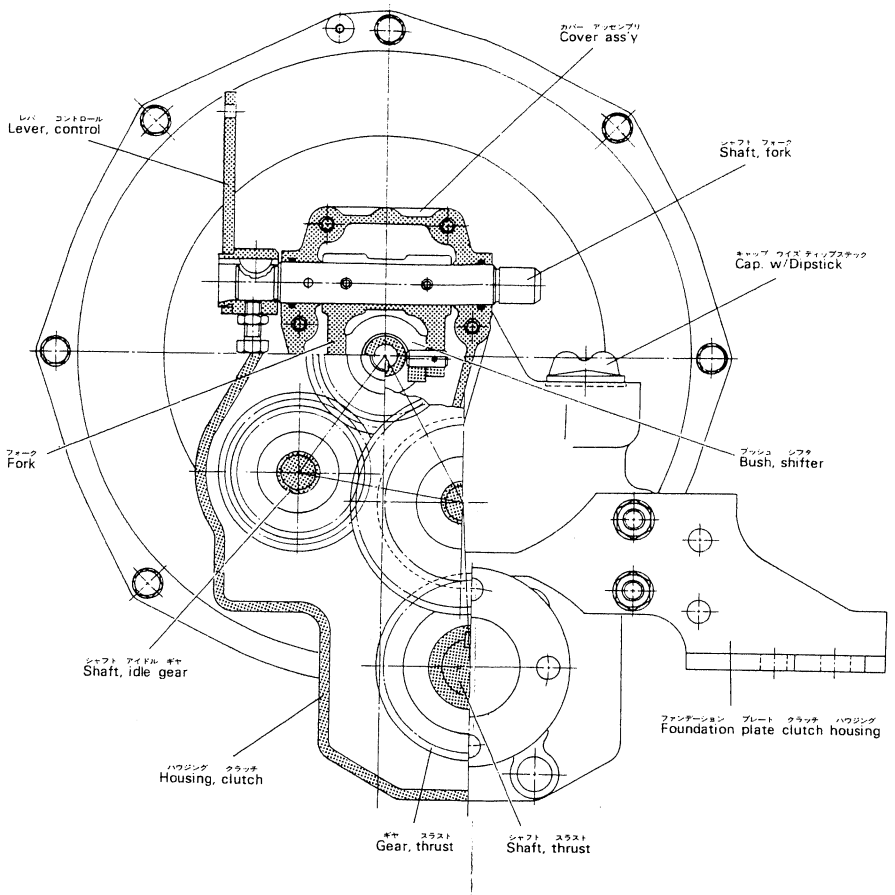

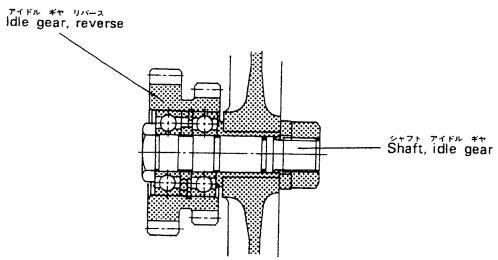

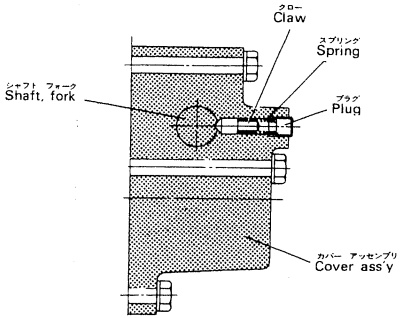

Fig. 19 CLUTCH HOUSING

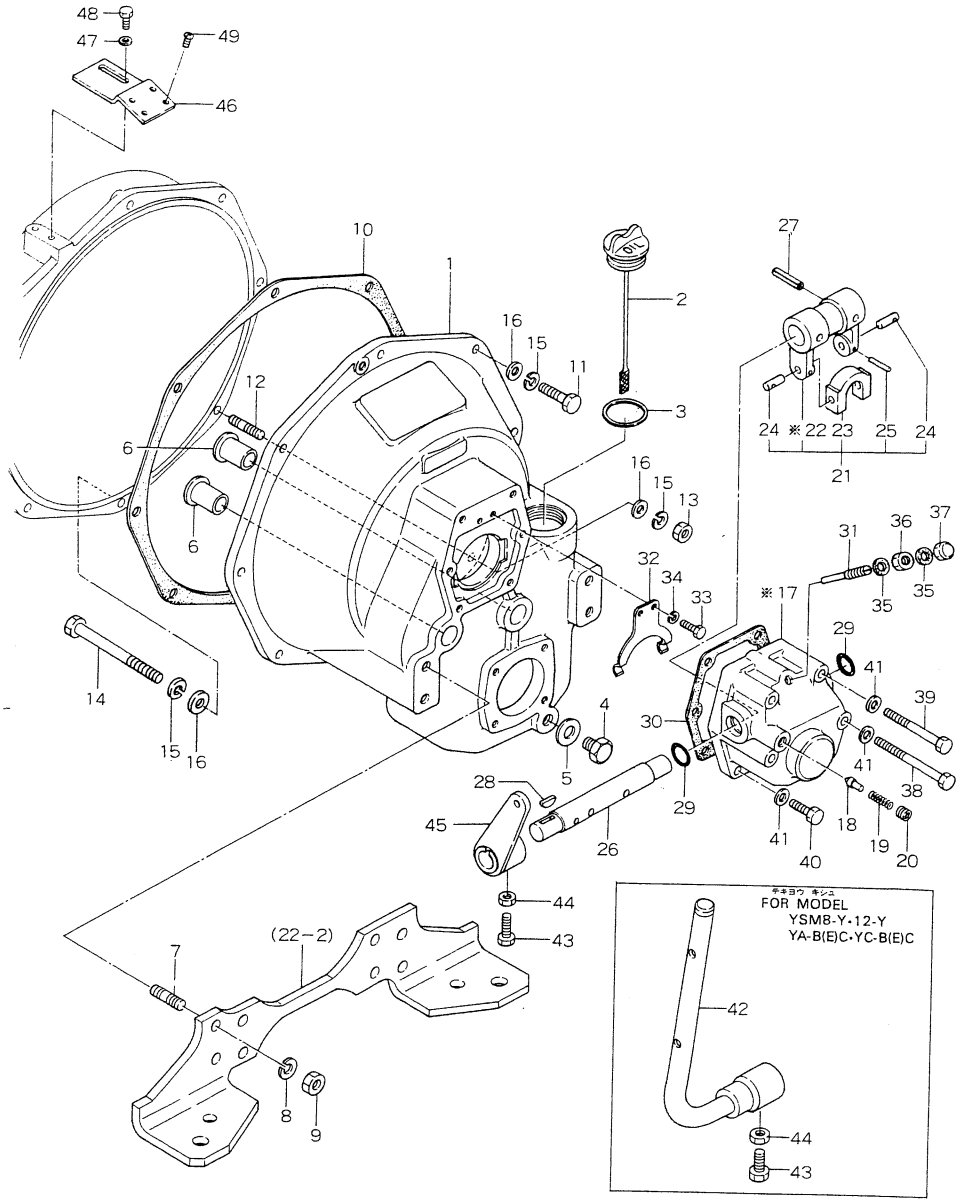

※パーツは単体販売致しません。
※MARK PARTS: NOT SOLD SEPARATELY.

Fig. 20 CLUTCH (FRICTION DISC & AHEAD SHAFT)

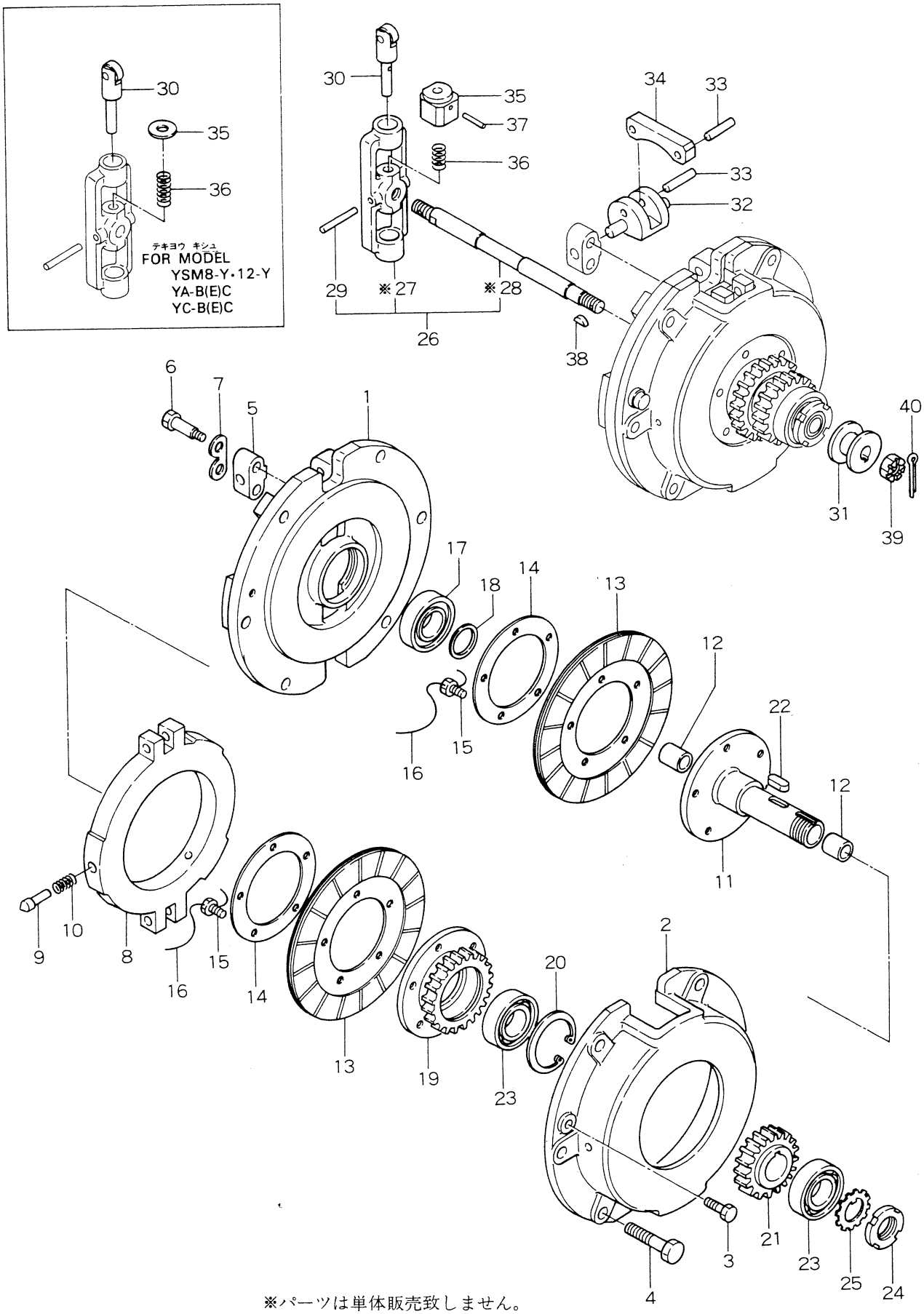

※パーツは単体販売致しません。
※MARK PARTS: NOT SOLD SEPARATELY.

Fig. 21 CLUTCH (IDLE GEAR SHAFT & THRUST SHAFT)

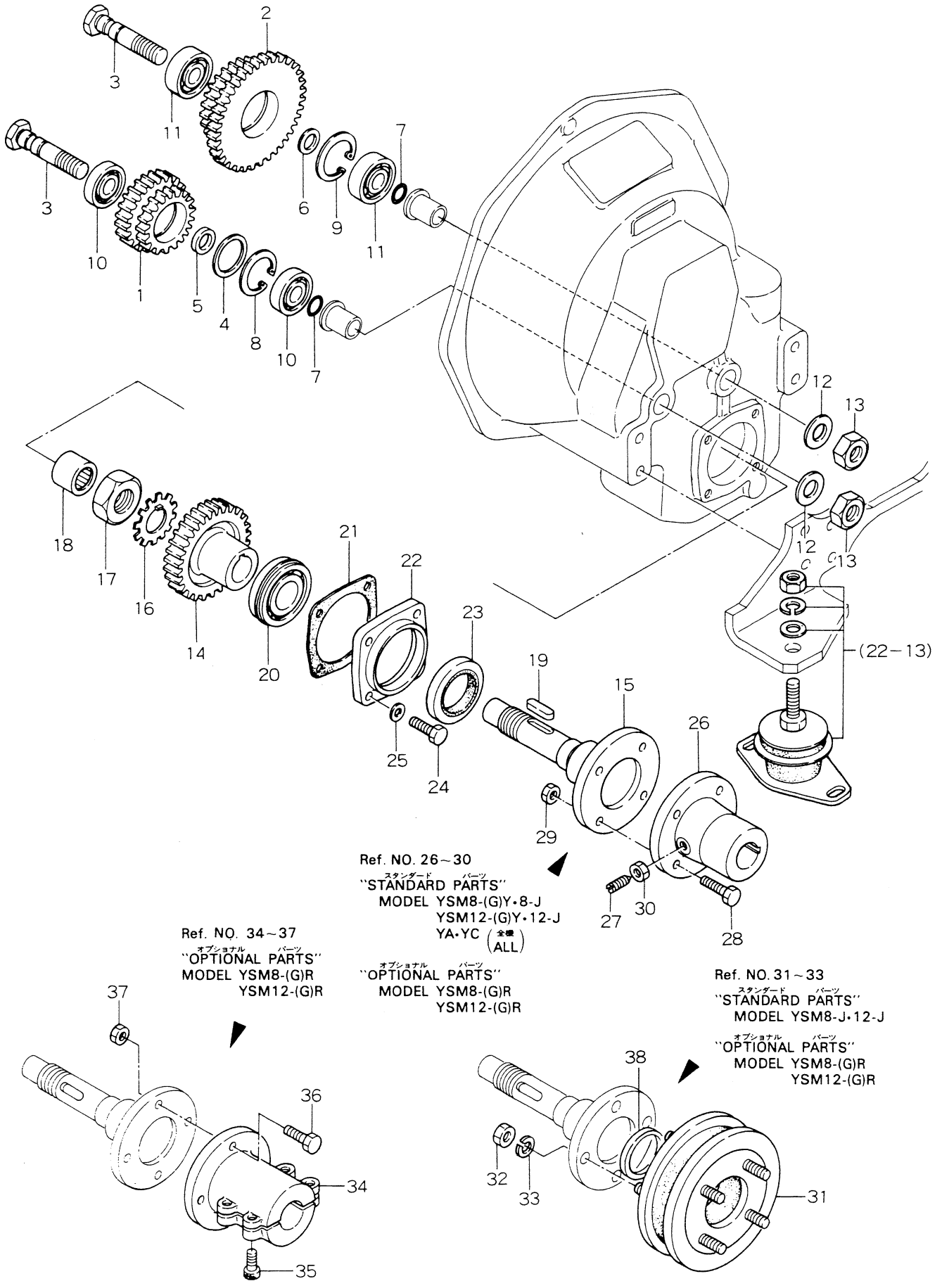

Fig. 22 FOUNDATION PLATE & BOLT FOR INSTALLATION

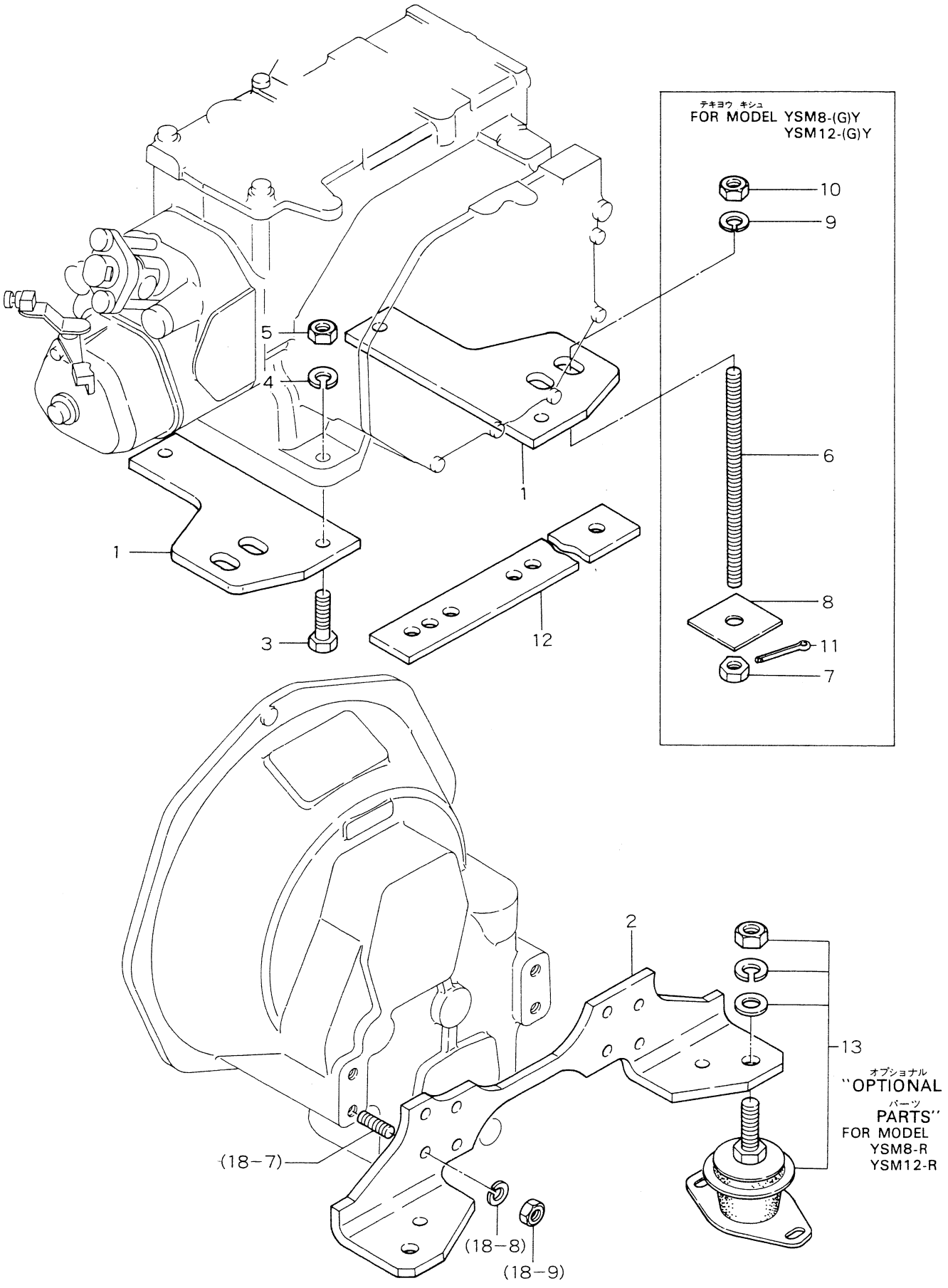

Fig.25 GENERATOR (12V-35A)

ACジェネレーター　(12V-35A LRI35-31型)
AC GENERATOR (12V, 35A, Type:LRI35-31)

ACジェネレーター　(12V-35A LRI35-31型)
AC GENERATOR (12V, 35A, Type:LRI35-31)

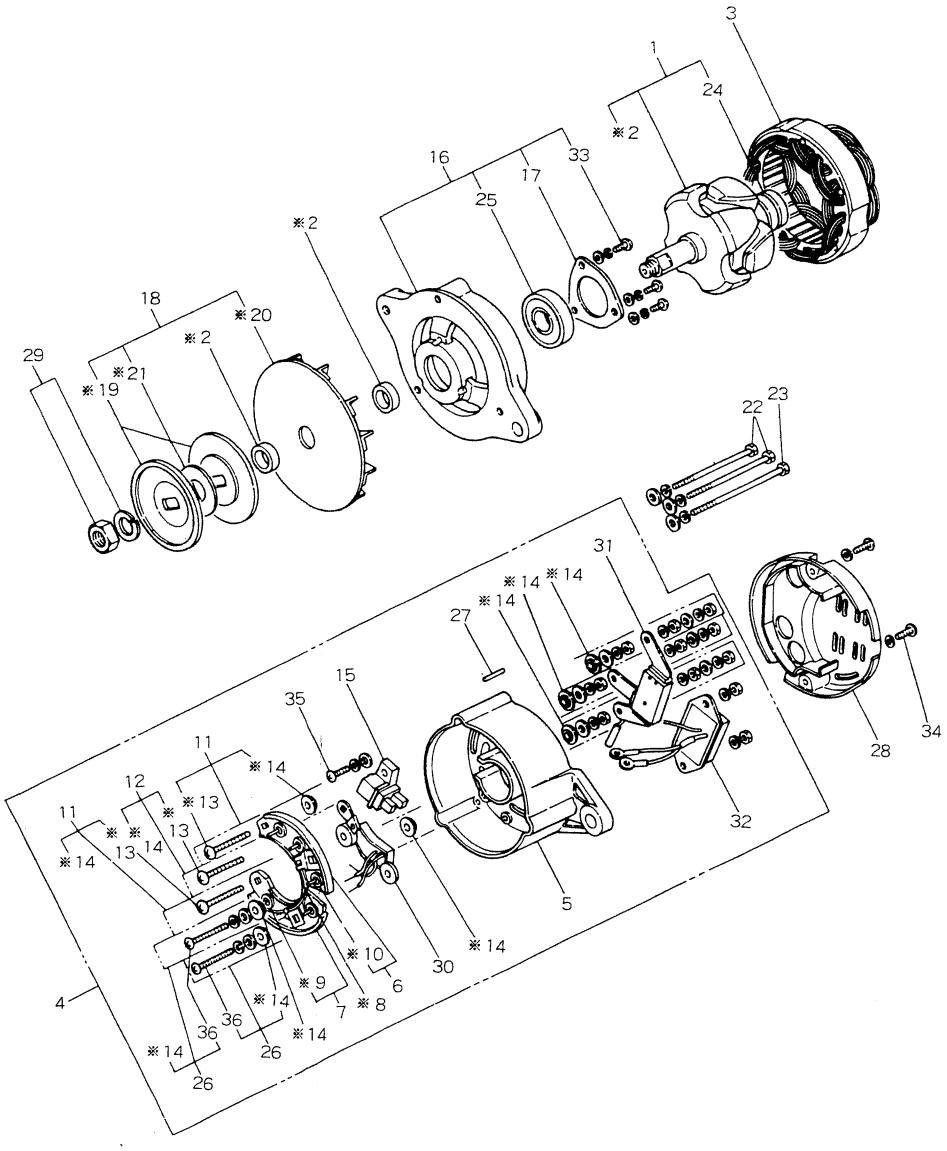

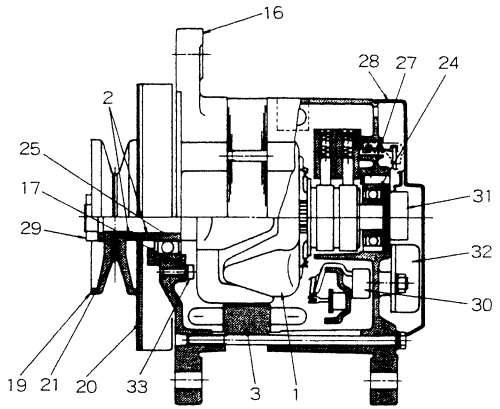

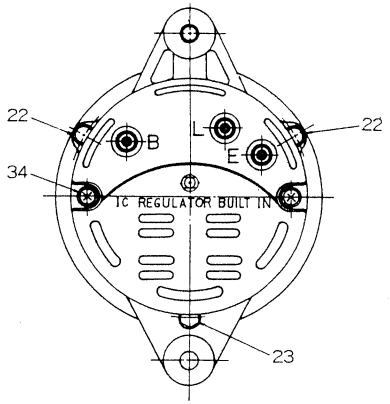

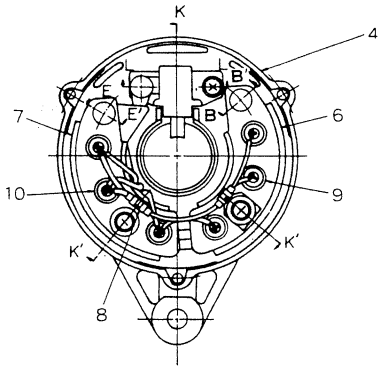

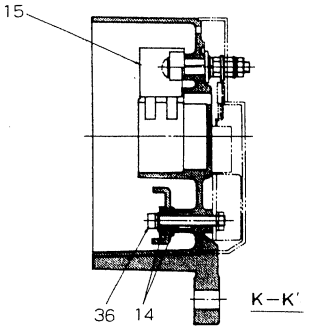

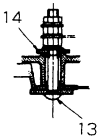

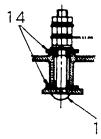

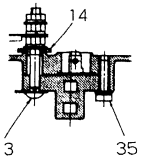

Fig.26 STARTIG MOTOR (12V, 1.0KW, Type:S114-194)

スターティングモーター (12V 1.0KW, S114-194)

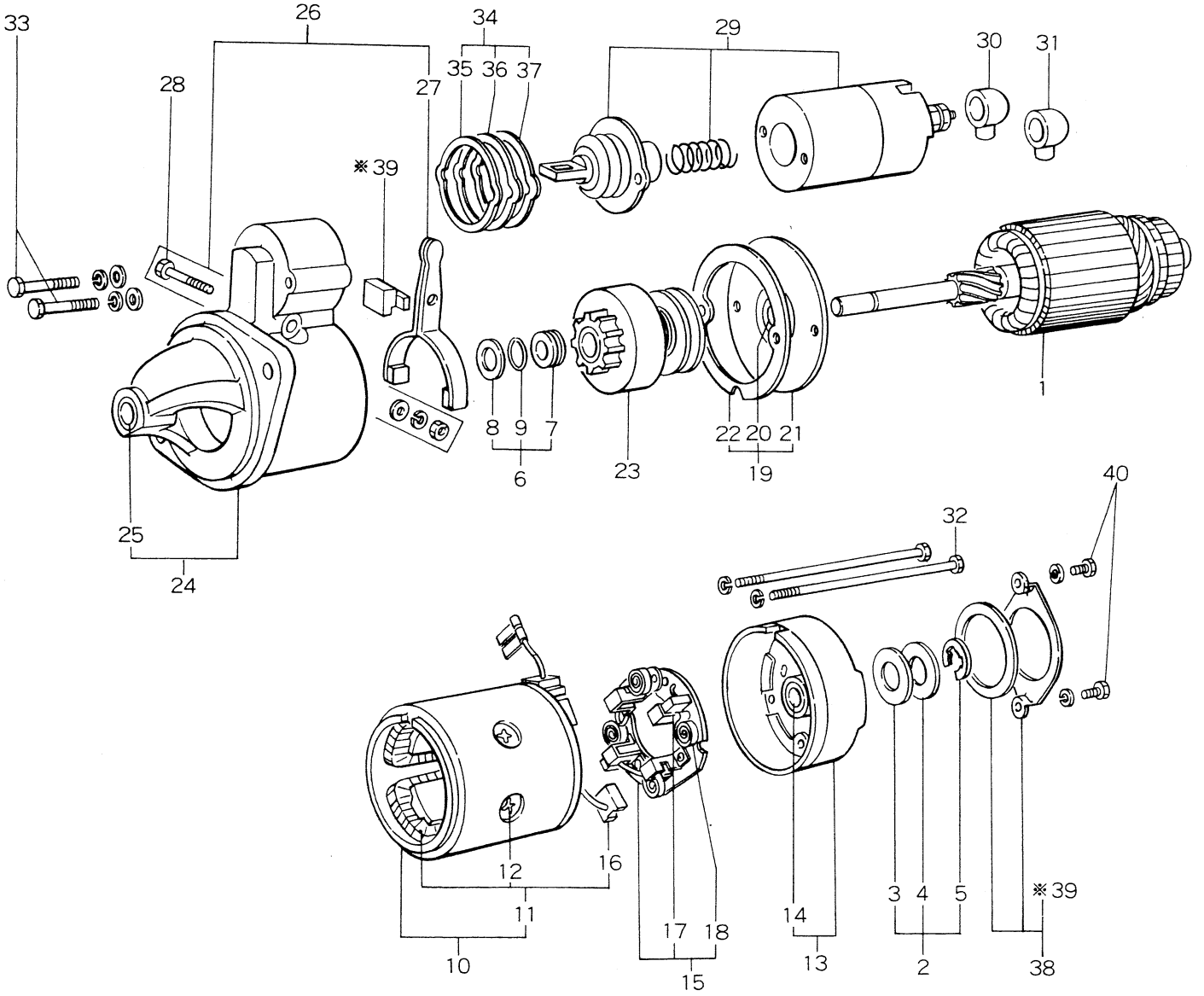

※パーツは単体販売致しません。
※MARK PARTS: NOT SOLD SEPARATELY.